Instrukcje użytkowania

HOME DELUXE
WIR MACHEN DEIN ZUHAUSE

Toaletka IMANI

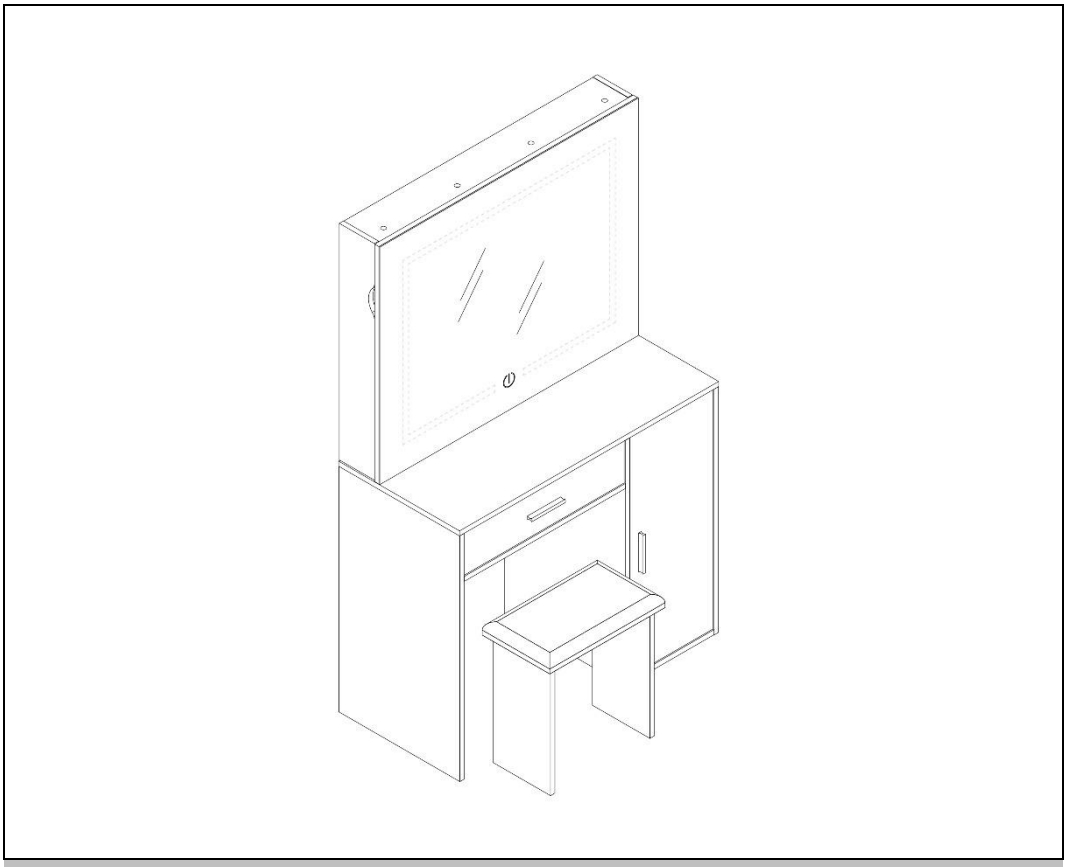

Oryginalna instrukcja obsługi

Zaprojektowany w Niemczech

WAŻNE:
ZACHOWAĆ DO WYKORZYSTANIA W PRZYSZŁOŚCI.
PRZECZYTAJ UWAŻNIE!

Spis treści

1. Informacje ogólne ... 3
1.1. Przegląd produktów ... 3
1.2. Uwagi ogólne ... 3
1.3. Gwarancja ... 3
2. Informacje dotyczące instrukcji obsługi ... 4
2.1. Dostępność instrukcji obsługi ... 4
2.2. Informacje na temat tłumaczenia ... 4
2.3. Grupy docelowe instrukcji użytkowania ... 4
2.4. Informacje na temat tłumaczenia ... 4
2.5. Objaśnienie symboli ... 4
2.6. Ogólne informacje dotyczące instrukcji obsługi ... 4
2.7. Przeznaczenie ... 5
2.8. Ogólne instrukcje bezpieczeństwa ... 5
3. Cechy produktu ... 6
3.1. Dane techniczne ... 6
4. Zakres dostawy ... 7
5. Montaż i obsługa ... 13
5.1. Instrukcje bezpieczeństwa ... 13
5.2. Struktura produktu ... 13
6. Zastosowanie ... 25
6.1. Instrukcje bezpieczeństwa ... 25
6.2. Pierwsze uruchomienie ... 26
6.3. Działanie ... 26
6.4. Miejsce przechowywania ... 26
7. Rozwiązywanie problemów ... 26

8. Konserwacja i pielęgnacja 26
9. Demontaż 26
9.1. Instrukcje bezpieczeństwa 26
10. Usuwanie odpadów 27

Drogi kliencie,

Dziękujemy za wybranie produktu **Home Deluxe GmbH**. Mamy nadzieję, że spodoba Ci się Twoja nowa toaletka IMANI.

Instrukcja obsługi stanowi pomoc w instalacji, uruchomieniu, obsłudze i konserwacji produktu. Instrukcję obsługi i instrukcje bezpieczeństwa należy przeczytać uważnie i w całości. Należy przestrzegać tych instrukcji, aby uniknąć zagrożeń.

1. Informacje ogólne

1.1. Przegląd produktów

Model:
Toaletka IMANI | ID przedmiotu: 21302 | ID wariantu: 50847

1.2. Uwagi ogólne

Aby spełnić nasze roszczenia, stale poprawiamy jakość, upraszczamy instalację i obsługę oraz dostosowujemy produkty do wymagań klientów. W związku z tymi zmianami aktualną wersję instrukcji obsługi można znaleźć na naszej stronie internetowej.

Termin "produkt" jest używany w instrukcji obsługi "IMANI make-up table".

1.3. Gwarancja

Ustawowa odpowiedzialność za wady i prawa gwarancyjne obowiązują od daty zakupu.
Home Deluxe GmbH nie ponosi odpowiedzialności za szkody spowodowane nieprzestrzeganiem instrukcji obsługi. Reklamacje wynikające z niewłaściwej instalacji lub użytkowania nie są objęte gwarancją. W przypadku wad produktu prosimy o pisemny kontakt z naszym działem obsługi klienta za pomocą formularza kontaktowego na naszej stronie internetowej, podając nazwę produktu, numer seryjny i zdjęcie tabliczki znamionowej:

Home Deluxe GmbH
Schanzeweg 2
32312 Lübbecke
Niemcy
Tel: +49 (0)5743 6181-0
www.home-deluxe-gmbh.de

W przypadku dalszych pytań prosimy o kontakt z naszym działem obsługi klienta za pośrednictwem formularza kontaktowego.

2. Informacje dotyczące instrukcji obsługi

2.1. Dostępność instrukcji obsługi

Instrukcja obsługi jest częścią produktu i powinna być przechowywana w całości i w bezpośrednim sąsiedztwie produktu.

2.2. Informacje na temat tłumaczenia

Oryginalna instrukcja obsługi została napisana w języku niemieckim. Każdy inny dostępny język jest tłumaczeniem wersji niemieckiej.

2.3. Grupy docelowe instrukcji użytkowania

Instrukcje użytkowania muszą być przeczytane i przestrzegane przez każdą osobę zaangażowaną w jedną z poniższych czynności lub zastosowań:

- Rozpakowywanie
- Montaż / instalacja
- Uruchomienie / obsługa
- Konserwacja / kontrola / pielęgnacja
- Rozwiązywanie problemów / naprawa
- Usuwanie odpadów

2.4. Informacje na temat tłumaczenia

Oryginalna instrukcja obsługi została napisana w języku niemieckim. Każdy inny dostępny język jest tłumaczeniem wersji niemieckiej.

2.5. Wyjaśnienie symboli

Symbol	Wyjaśnienie symboli
	**OSTRZEŻENIE** Symbol wskazuje na możliwe zagrożenia, które mogą prowadzić do śmierci lub poważnych obrażeń. Przed wykonaniem odpowiedniego kroku instalacji lub zastosowania należy zapoznać się z odpowiednią uwagą.
	**INFO** Symbol zawiera ważne informacje i wskazuje uszkodzenia materiału. Należy ich przestrzegać przed wykonaniem odpowiedniego kroku instalacji lub zastosowania, aby zrozumieć problemy i uniknąć uszkodzeń.
	**Przeczytaj instrukcję obsługi** Symbol oznacza, że przed montażem/instalacją i/lub uruchomieniem urządzenia należy uważnie przeczytać instrukcję obsługi.

2.6. Ogólne informacje dotyczące instrukcji obsługi

Instrukcja obsługi odnosi się do toaletki IMANI. Zawiera ona ważne informacje dotyczące montażu, obsługi, konserwacji i czyszczenia. Przed użyciem produktu należy dokładnie zapoznać się z instrukcją obsługi, w szczególności z instrukcjami dotyczącymi bezpieczeństwa; instrukcję obsługi należy przechowywać w bezpiecznym miejscu. Produkt należy użytkować wyłącznie w sposób opisany w niniejszej instrukcji obsługi, aby zapobiec przypadkowym obrażeniom lub uszkodzeniom. W przypadku przekazania produktu osobom trzecim należy również przekazać niniejszą instrukcję obsługi.

2.7. Przeznaczenie

Produkt jest wysokiej jakości, trwały i przeznaczony lub odpowiedni wyłącznie do użytku prywatnego w rozsądnym i zwyczajowym zakresie. Ponadto nasz produkt **nie jest** przeznaczony do użytku komercyjnego. Użytkowanie komercyjne jest dozwolone wyłącznie za pisemną zgodą Home Deluxe GmbH. Produkt jest przeznaczony do użytku jako toaletka.

Produktu należy używać wyłącznie w sposób opisany w niniejszej instrukcji obsługi. Każde inne użycie jest uważane za nieprawidłowe i może skutkować uszkodzeniem mienia lub obrażeniami ciała. Producent nie ponosi odpowiedzialności za szkody spowodowane niewłaściwym lub nieprawidłowym użytkowaniem.

2.8. Ogólne instrukcje bezpieczeństwa

Ogólne ostrzeżenia o zagrożeniach



- Produkt należy instalować **tylko** wtedy, gdy zakres dostawy jest kompletny i w idealnym stanie.
- Należy upewnić się, że wszystkie części są nieuszkodzone i prawidłowo zamontowane. Nieprawidłowy montaż grozi obrażeniami. Uszkodzone części mogą mieć wpływ na bezpieczeństwo i działanie.
- Produkt należy umieszczać wyłącznie na bezpiecznej, równej i twardej powierzchni.
- Nie należy wprowadzać żadnych zmian w produkcie.
- Sprawdzaj mocowanie w regularnych odstępach czasu.

Niebezpieczeństwo dla dzieci



- Dzieci należy trzymać z dala od materiałów opakowaniowych. Istnieje ryzyko uduszenia!
- Podczas montażu produktu należy trzymać dzieci z dala od miejsca montażu. Zakres dostawy zawiera małe części, które mogą zostać połknięte lub spowodować poważne obrażenia.
- **Ryzyko przewrócenia!** Produkt nie jest zabawką dla dzieci, ścianką wspinaczkową ani sprzętem sportowym. Przy jednostronnym obciążeniu produkt może się przewrócić, co może spowodować śmierć.
- Dzieci mogą zranić się podczas zabawy produktem lub podciągania się na nim.
- Nie należy umieszczać produktu bezpośrednio lub w bezpośrednim sąsiedztwie placu zabaw.
- Wyjaśnij dzieciom, jak prawidłowo korzystać z produktu i nigdy nie pozostawiaj ich bez nadzoru podczas zabawy.
- Upewnij się, że małe dzieci nie wkładają małych części do ust.

Ryzyko obrażeń

Niewłaściwe obchodzenie się z produktem może prowadzić do obrażeń.



- Przed każdym użyciem należy sprawdzić produkt pod kątem widocznych uszkodzeń.
- Nie należy wprowadzać żadnych zmian konstrukcyjnych w produkcie. Wszelkie modyfikacje muszą być autoryzowane na piśmie przez producenta i przeprowadzane zgodnie z instrukcjami.
- Jeśli produkt jest uszkodzony, nie wolno go używać. Uszkodzone części należy naprawić lub wymienić na oryginalne części zamienne.
- Należy upewnić się, że produkt jest zamontowany na stałe i bezpiecznie, aby uniknąć obrażeń.

Ryzyko uszkodzenia



- Niewłaściwe obchodzenie się z produktem może prowadzić do jego uszkodzenia.
- Nie należy otwierać opakowania ostrymi przedmiotami (np. nożami, nożyczkami itp.), ponieważ może to spowodować uszkodzenie produktu. Zachować ostrożność podczas otwierania.
- Nie używać produktu w pobliżu źródeł ciepła lub otwartego ognia.

3. Cechy produktu

3.1. Dane techniczne

IMANI	
Wymiary (wys. x szer. x gł.)	147 x 90 x 42 cm
Wysokość stołu	74 cm
Wymiary stołka	40 x 23,5 x 40 cm
Wymiary szuflady bocznej	29 x 72,5 cm
Wymiary szuflady przedniej	56 x 13 cm
Wymiary lusterka	90 x 71,5 cm
Liczba szuflad	2
Wymiary szuflady	27,5 x 11,5 cm
Maks. Udźwig taboretu	Około 100 kg
Materiał poduszki siedziska	Imitacja skóry + pianka
Kolor	Biały
Waga	53 kg

4. Zakres dostawy

W momencie dostawy należy sprawdzić opakowanie pod kątem uszkodzeń zewnętrznych. Ponadto, natychmiast po rozpakowaniu należy sprawdzić, czy zakres dostawy jest kompletny oraz czy produkt i wszystkie jego komponenty są w idealnym stanie. Produkt należy montować wyłącznie wtedy, gdy zakres dostawy jest kompletny i nieuszkodzony.

Komponenty/części

Nie.	Opis	Ilość	Zdjęcia
1	Blat stołu	1	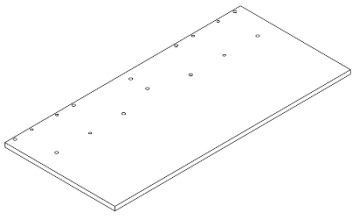
2	Lewy panel boczny	1	
3	Środkowy panel boczny	1	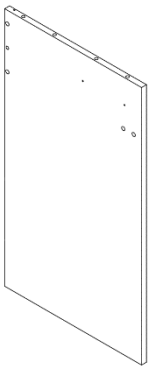
4	Prawy panel boczny	1	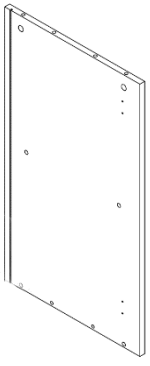

Nie.	Opis	Ilość	Zdjęcia
5	(szuflada) - panel tylny	1	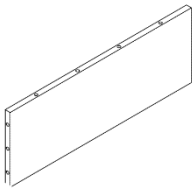
6	(szuflada) - dolna część	1	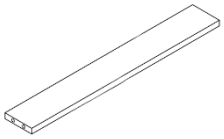
7	Jednostka bazowa Powierzchnia przechowywania	1	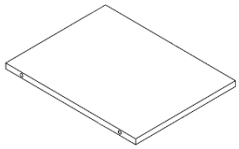
8	Podstawa jednostki bazowej	1	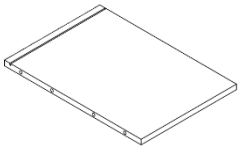
9	Panel tylny szafki bazowej	1	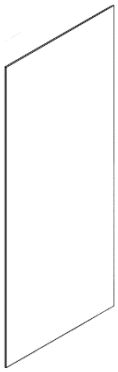
10	Górna część	1	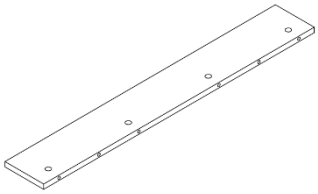
11	Lustrzany panel tylny	2	

Nie.	Opis	Ilość	Zdjęcia
12	(szafka z lustrem) - przegroda	1	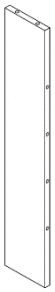
13	(szafka z lustrem po lewej) - Lewy panel boczny	1	
14	(szafka z lustrem po prawej) - Prawy panel boczny	1	
15	(obudowa z lustrem) - Górna pokrywa dolna	2	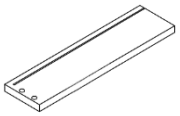
16	(obudowa z lustrem) - Górna pokrywa dolna	2	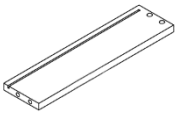
17	(szafka z lustrem) - Górna półka	2	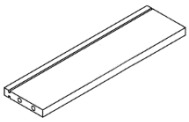
18	(szafka z lustrem) - Dolna półka	2	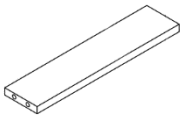

Nie.	Opis	Ilość	Zdjęcia
19	(szafka z lustrem po lewej) - Prawy panel boczny	1	
20	(szafka z lustrem po prawej) - Lewy panel boczny	1	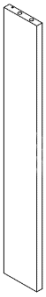
21	(obudowa z lustrem) - panel tylny	4	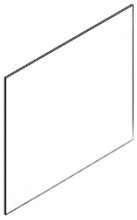
22	Noga stołka	2	
23	Wsparcie stołka	1	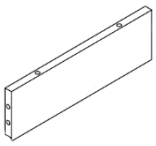
24	Jednostka bazowa z szufladą z przodu	1	

Nie.	Opis	Ilość	Zdjęcia
25	Front szuflady	1	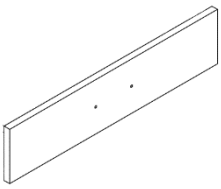
26	(szuflada) - Panel boczny lewy	1	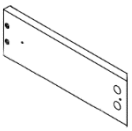
27	(szuflada) - Panel boczny prawy	1	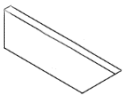
28	(szuflada) - panel tylny	1	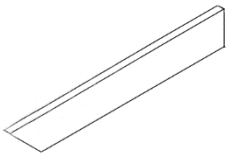
29	(szuflada) - podłoga	1	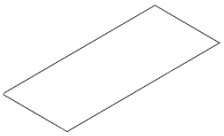
30	Siedzisko stołka	1	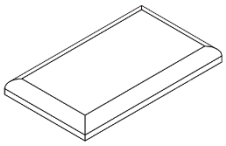
31	Lustro	1	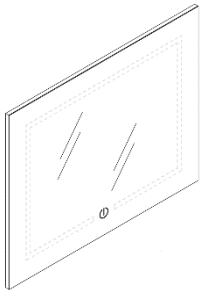
A1,A2	Złącza meblowe	91	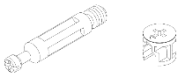
B	Drewniany kołek	34	
C	Śruba (3,5 x 14 mm)	42	

Nie.	Opis	Ilość	Zdjęcia
D	Śruba (5 x 40 mm)	4	
E1,E2	Szuflada z prowadnicą teleskopową (300 mm)	1	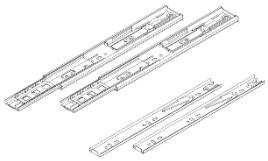
F1,F2	Szafka z lustrem na szynie teleskopowej (250 mm)	2	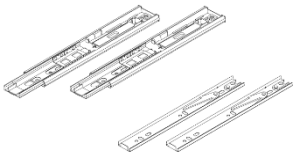
G1,G2	Uchwyt	2	
H	Śruba	10	
J	Złącze narożne	6	
K	Wspornik szuflady (354 mm)	6	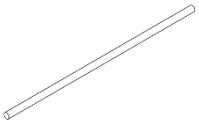
L	Zawias drzwi	2	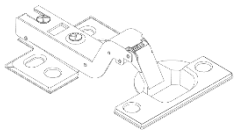

5. Montaż i obsługa

5.1. Instrukcje bezpieczeństwa

Należy zapoznać się ze wszystkimi informacjami dotyczącymi zdrowia i bezpieczeństwa.

Ryzyko obrażeń

Nieprawidłowa obsługa podczas instalacji może prowadzić do obrażeń

- Należy upewnić się, że paczka jest otwierana od góry. Zachowaj ostrożność podczas otwierania paczki, ponieważ w środku znajdują się delikatne części.
- Produkt należy umieszczać wyłącznie na bezpiecznej, równej i twardej powierzchni.
- Użyj dostarczonego materiału montażowego.
- Błędy obsługi, błędy montażowe lub uszkodzenia spowodowane montażem nie są objęte gwarancją.
- Do montażu produktu wymagane są co najmniej 2 osoby.
- Podczas montażu należy nosić odzież ochronną, taką jak obuwie ochronne i rękawice ochronne.
- **Chcielibyśmy podkreślić, że Home Deluxe GmbH nie ponosi żadnych kosztów instalacji lub usług technicznych - takich jak koszty elektryka lub porównywalne koszty profesjonalne.**

5.2. Struktura produktu

Produkt jest dostarczany w stanie rozmontowanym i można go zmontować przy niewielkim wysiłku. Należy dokładnie przestrzegać instrukcji montażu. Nieprzestrzeganie instrukcji nie gwarantuje prawidłowego działania i bezpieczeństwa produktu.

Wymagane narzędzia

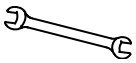	Klucz płaski	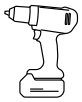	Wkrętarka akumulatorowa
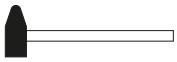	Młotek gumowy		Taśma miernicza
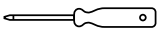	Śrubokręt	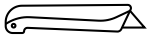	Nóż tnący

- Należy uważnie przeczytać poniższe instrukcje.

Ilustracja

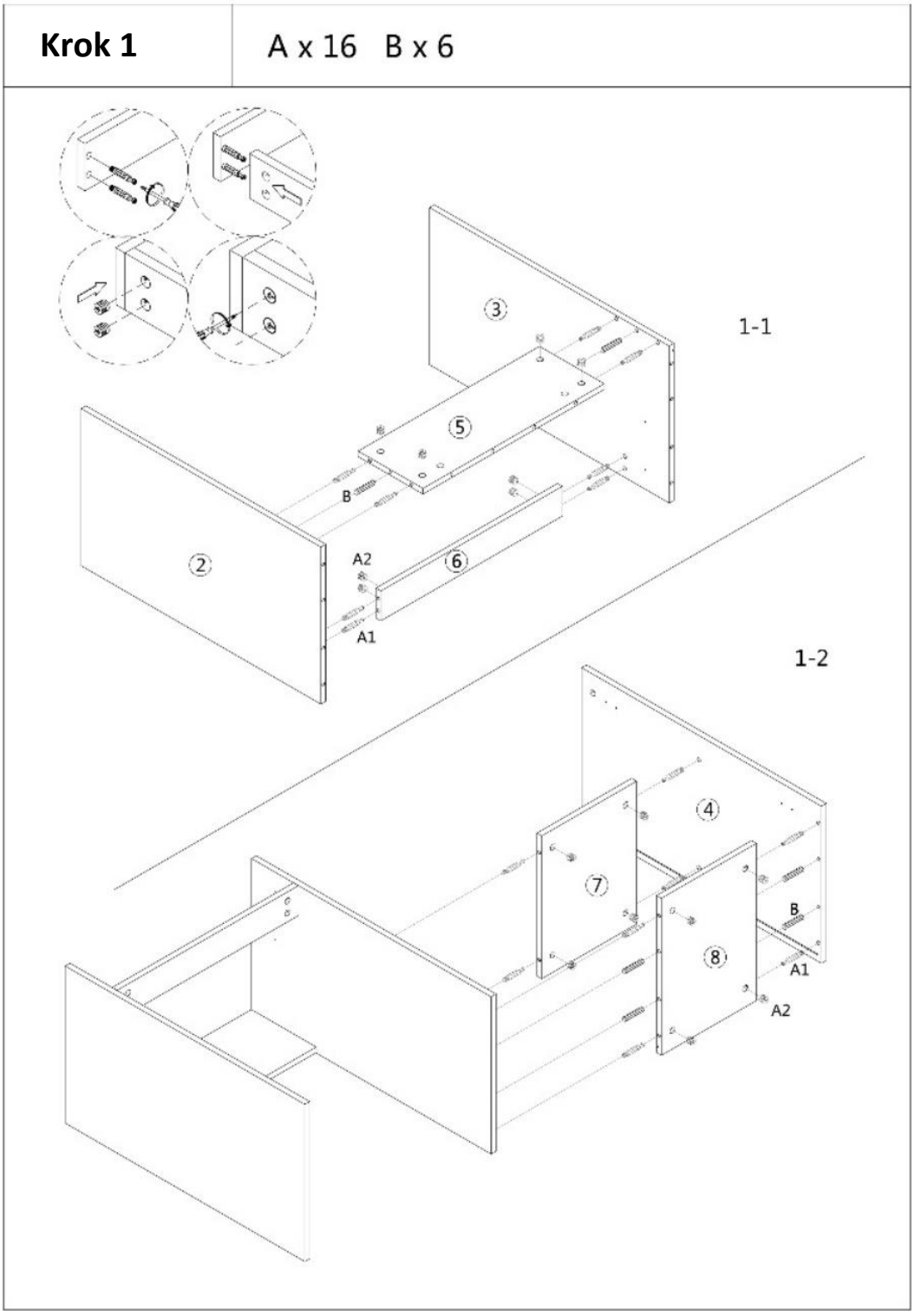

Ilustracja

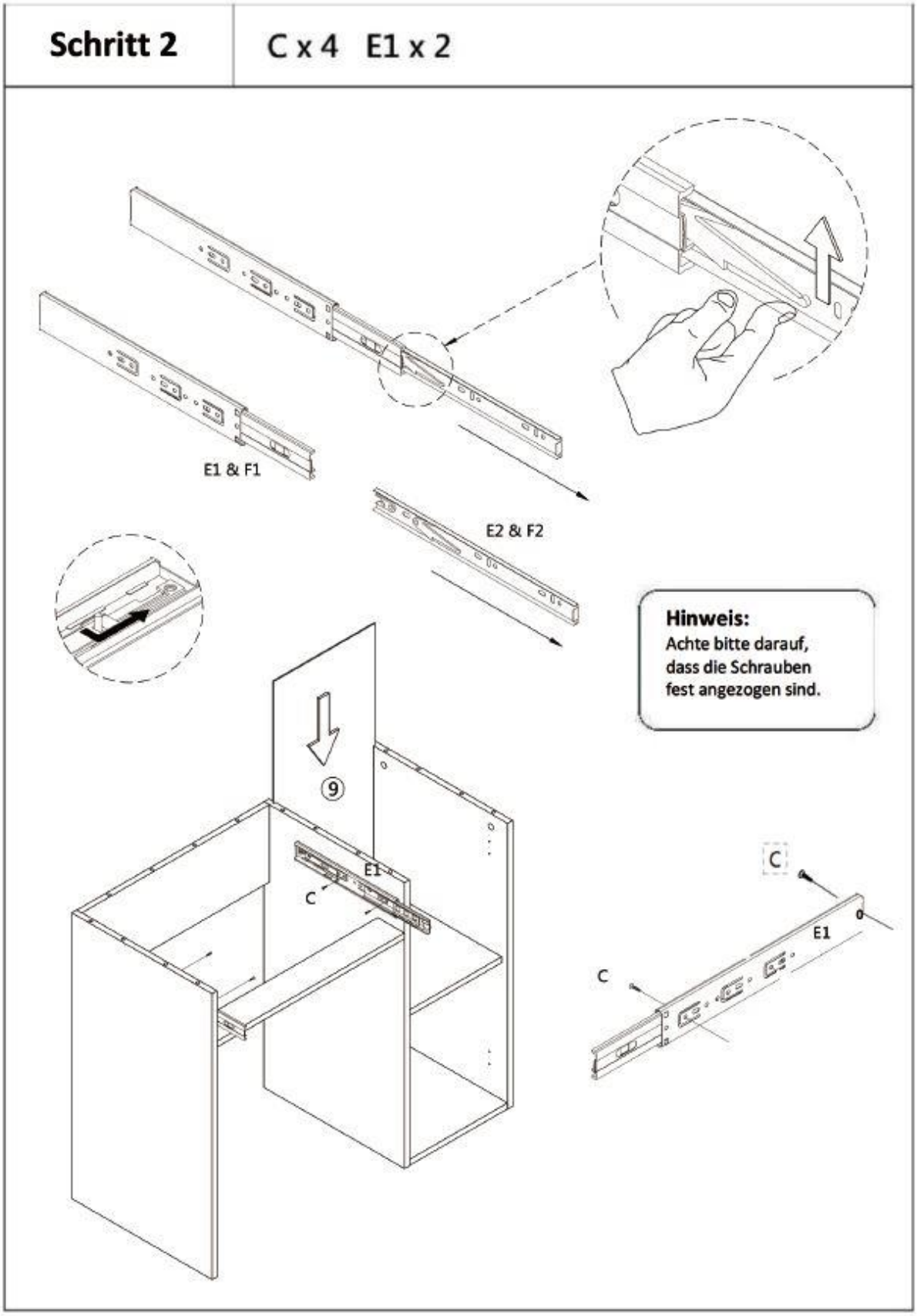
Schritt 2
C x 4 E1 x 2
E1 & F1
E2 & F2
Hinweis:
Achte bitte darauf,
dass die Schrauben
fest angezogen sind.
9
E1
C
C
E1
C

Ilustracja

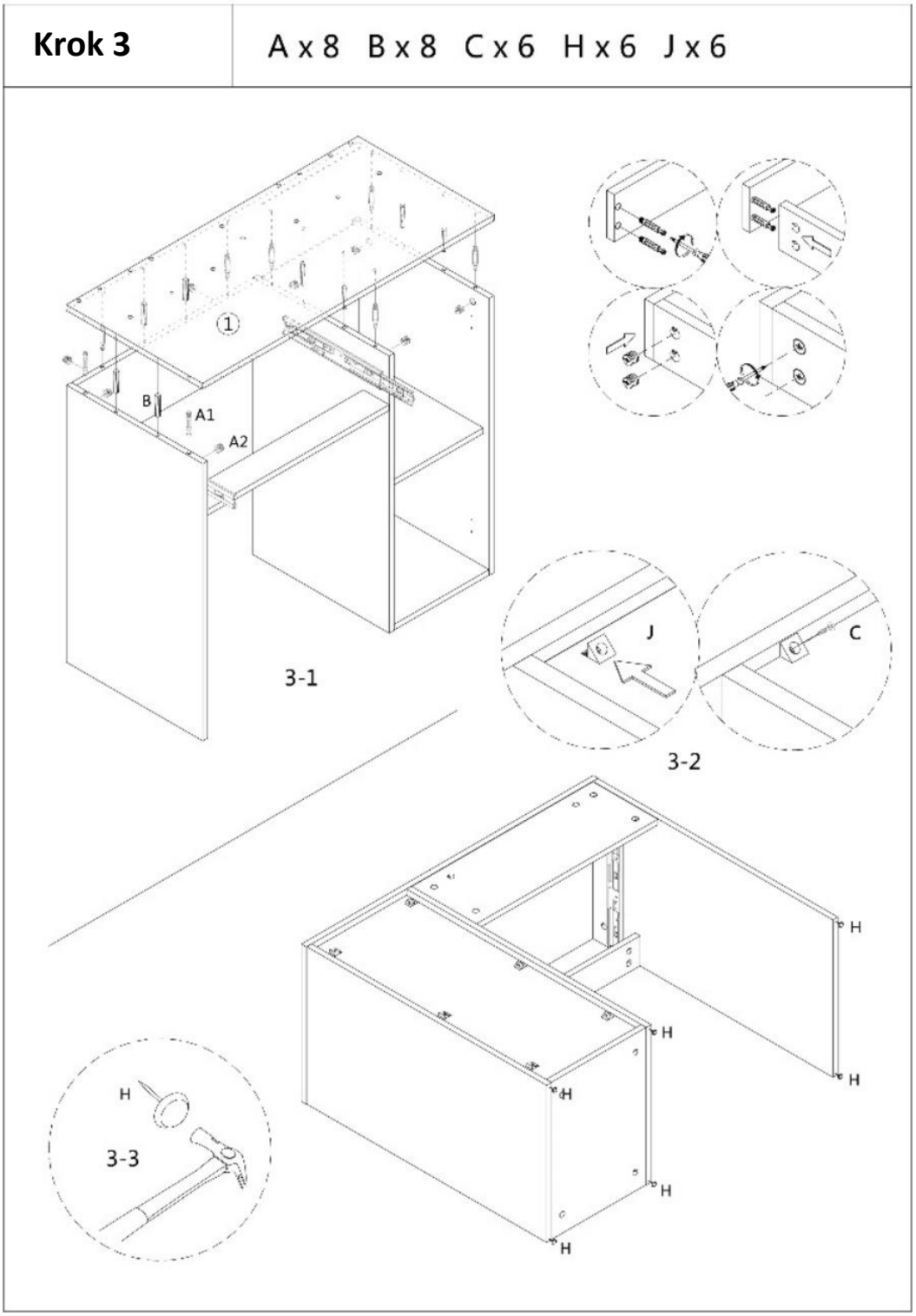

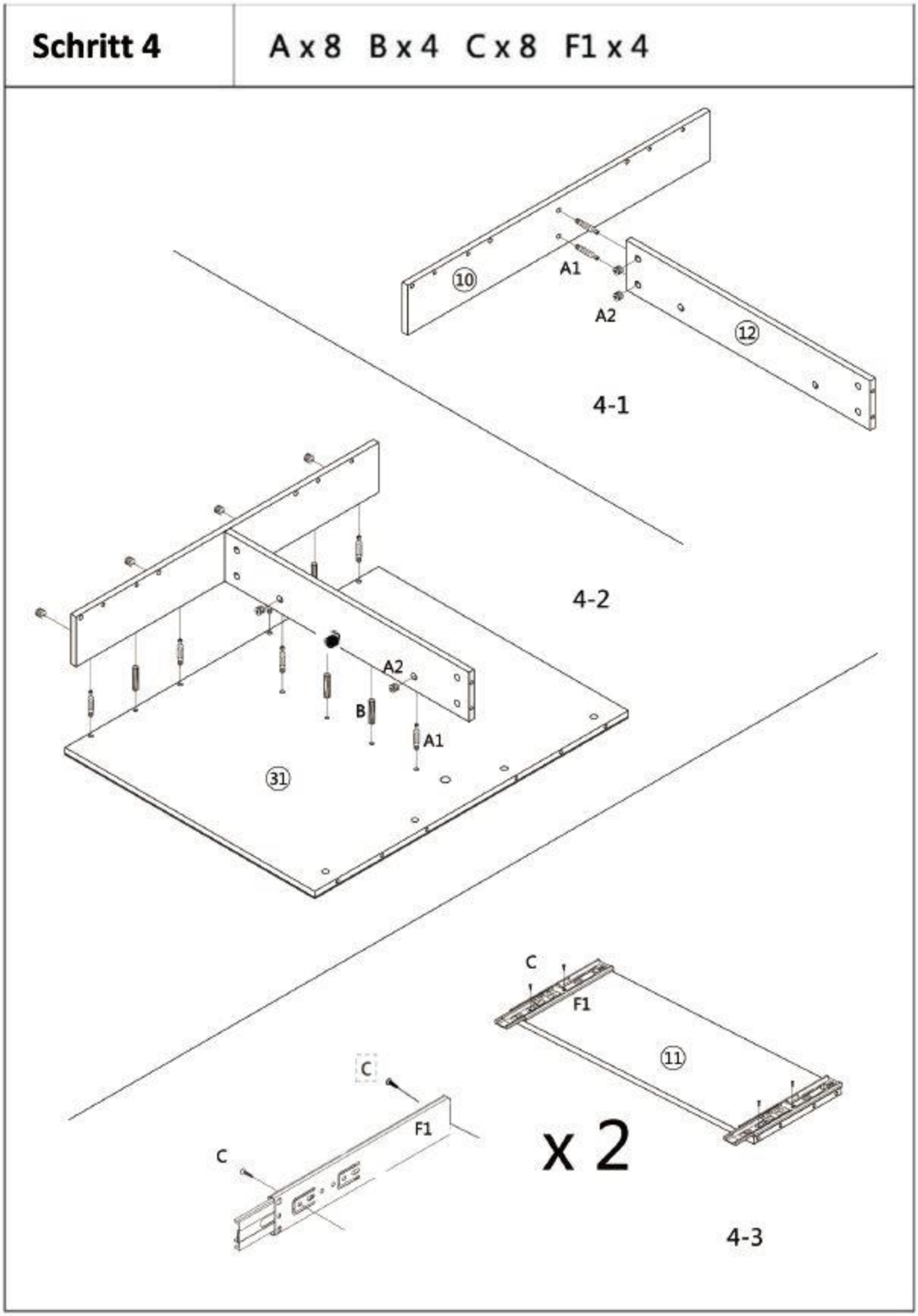
Schritt 4
A x 8 B x 4 C x 8 F1 x 4
10
A1
A2
12
4-1
4-2
A2
B
A1
31
C
F1
11
C
F1
C
x 2
4-3

Ilustracja

Krok 5	A x 4 B x 4

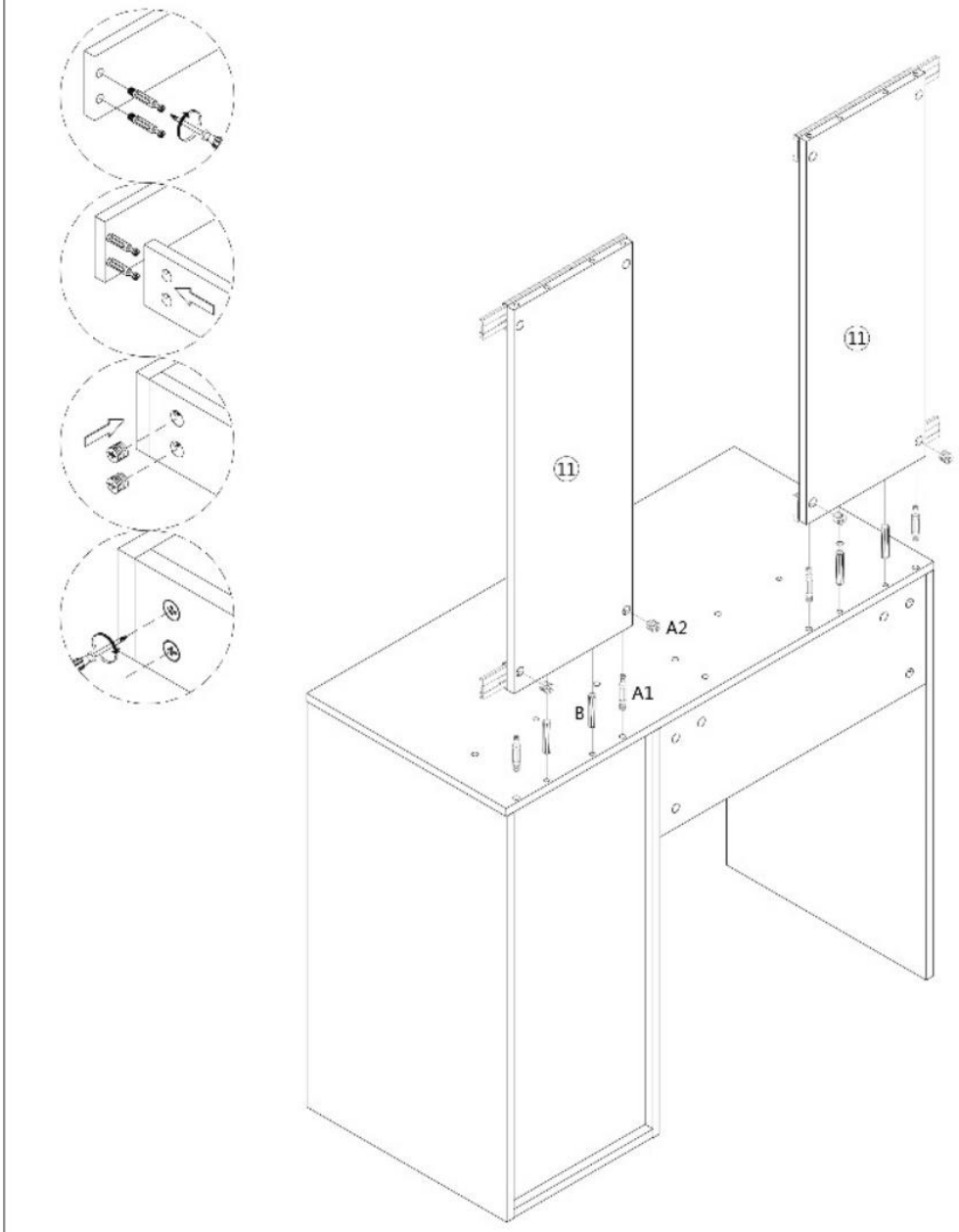

Ilustracja

Krok 6	A x 10 B x 6

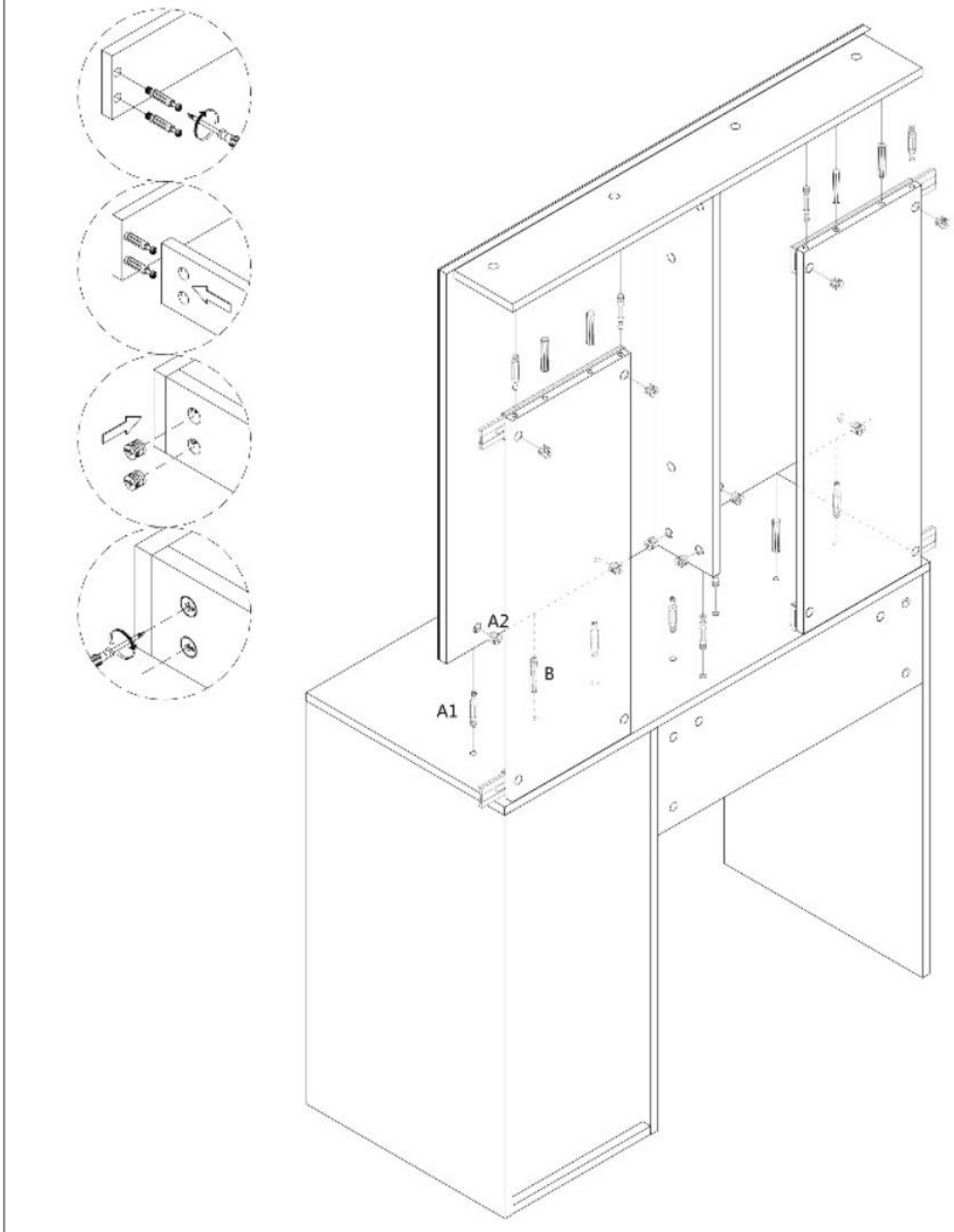

Ilustracja

Krok 7	A x 8 K x 3

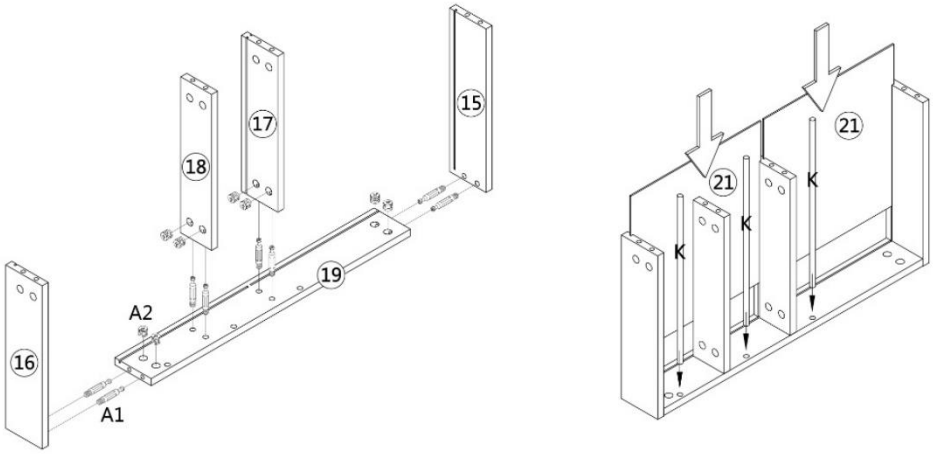

Krok 8	A x 8 C x 4 F2 x 2

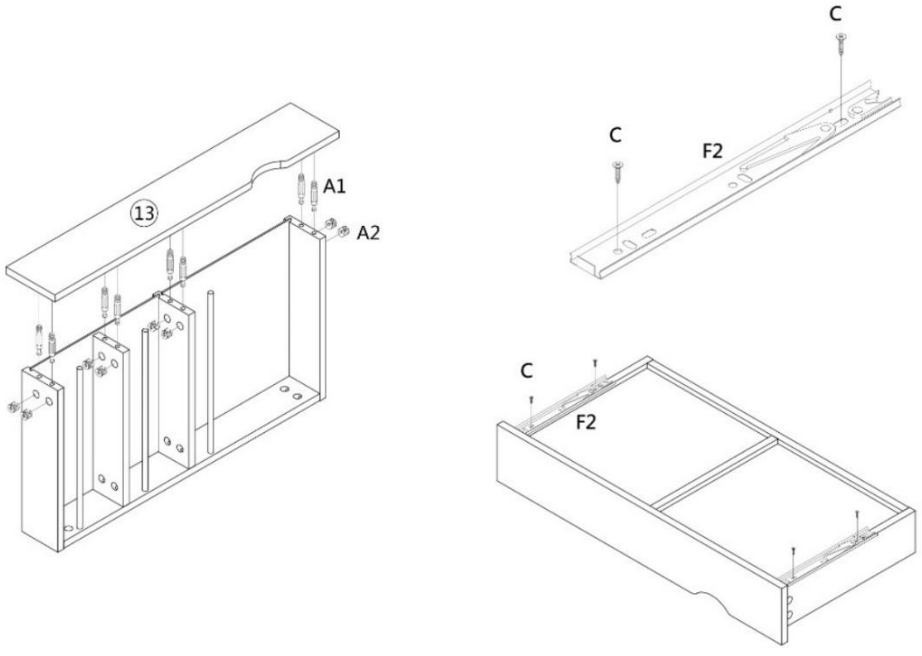

Ilustracja

Krok 9	A x 8 K x 3

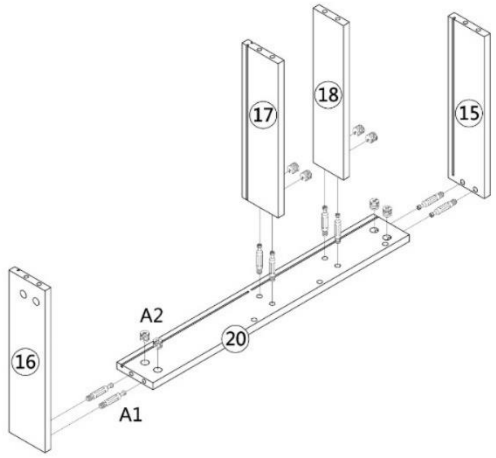

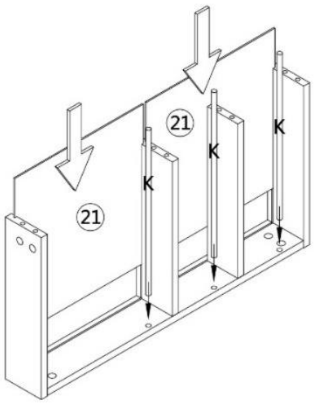

Schritt 10	A x 8 C x 4 F2 x 2

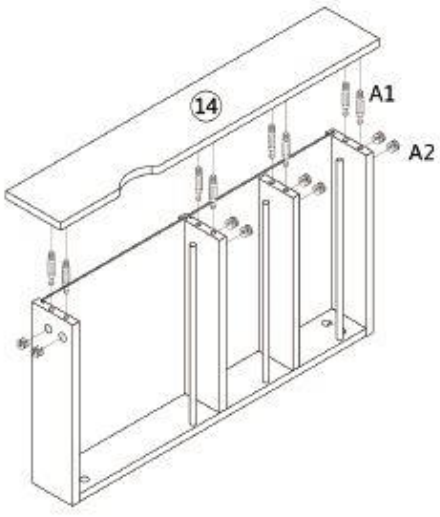

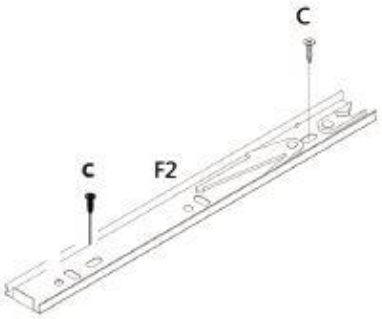

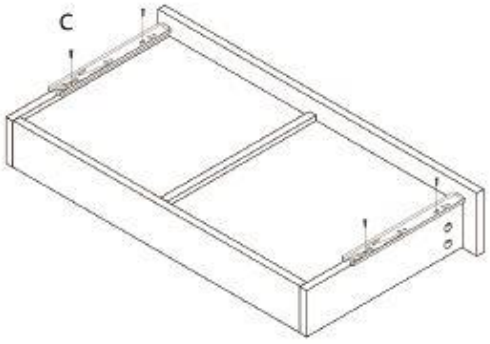

Ilustracja

Krok 11

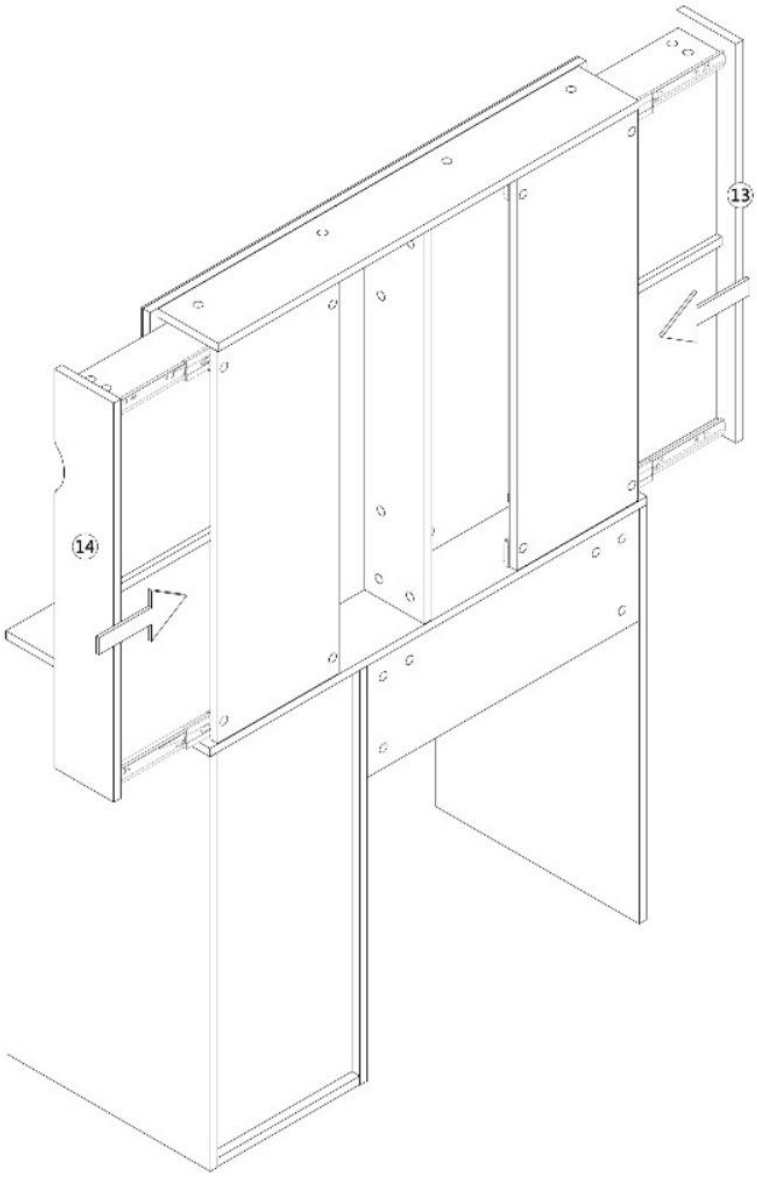

Ilustracja

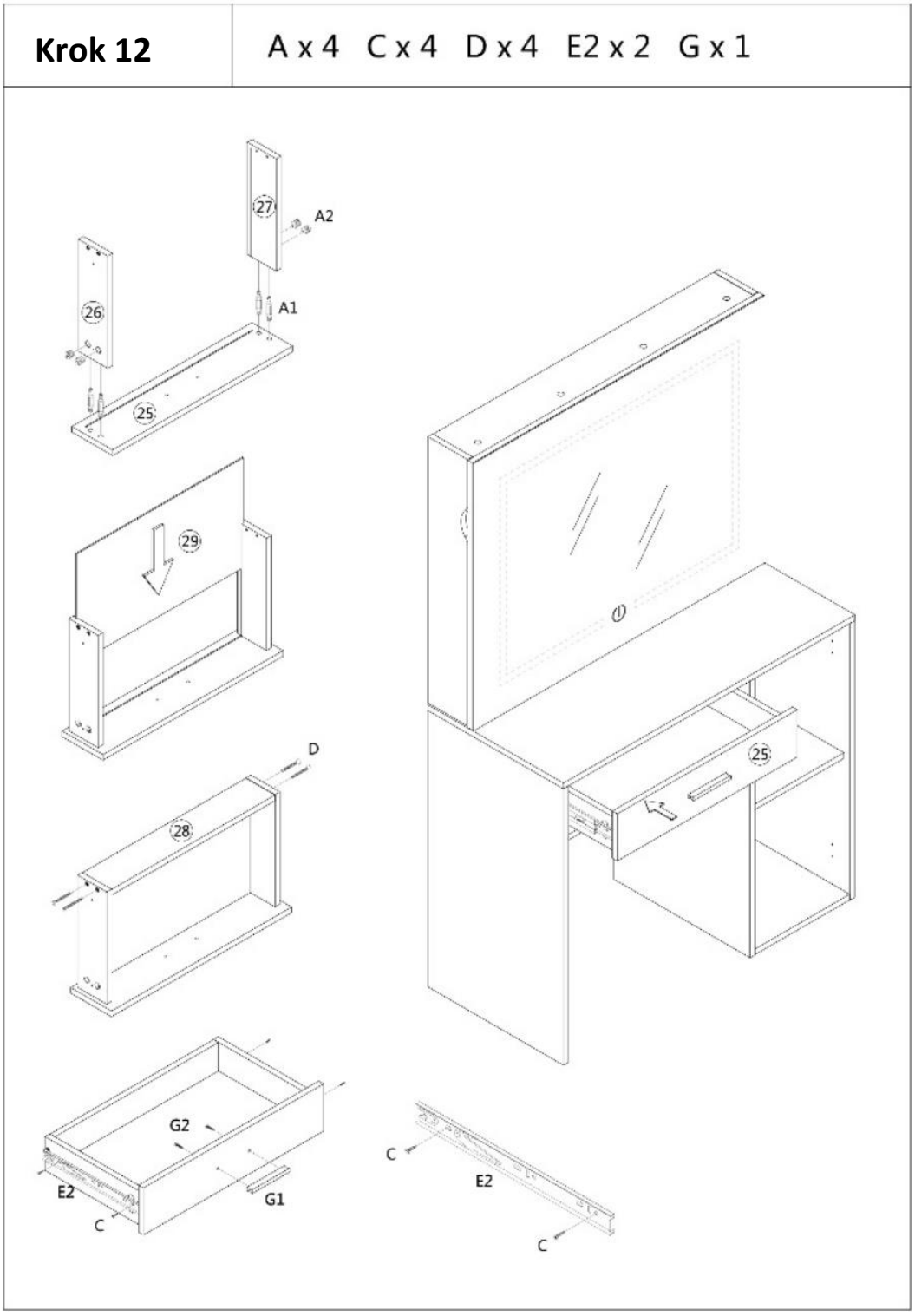
Krok 12
A x 4 C x 4 D x 4 E2 x 2 G x 1
27
A2
26
A1
25
29
D
28
G2
E2
C
G1
C
E2
C
25

Ilustracja

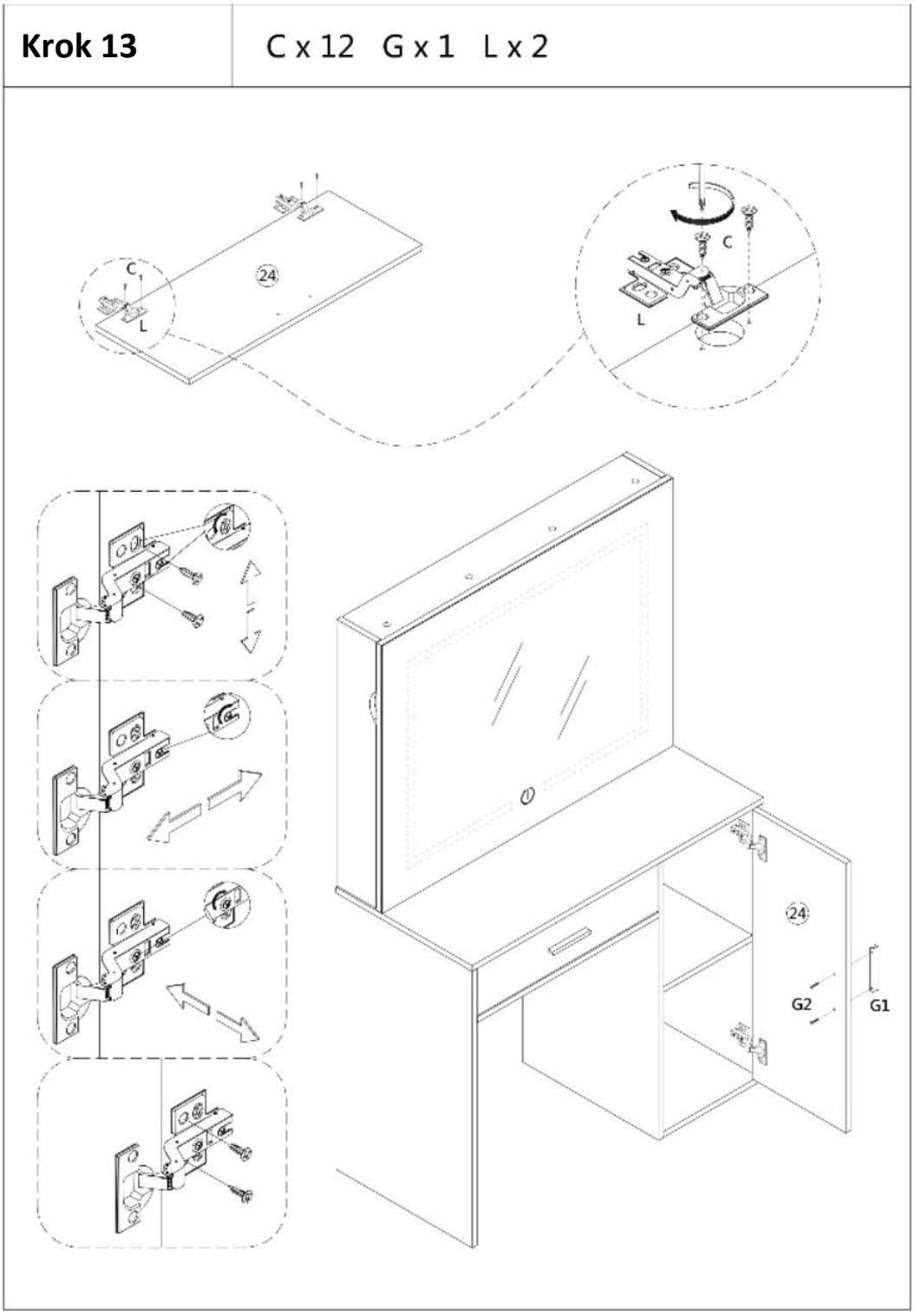

Ilustracja

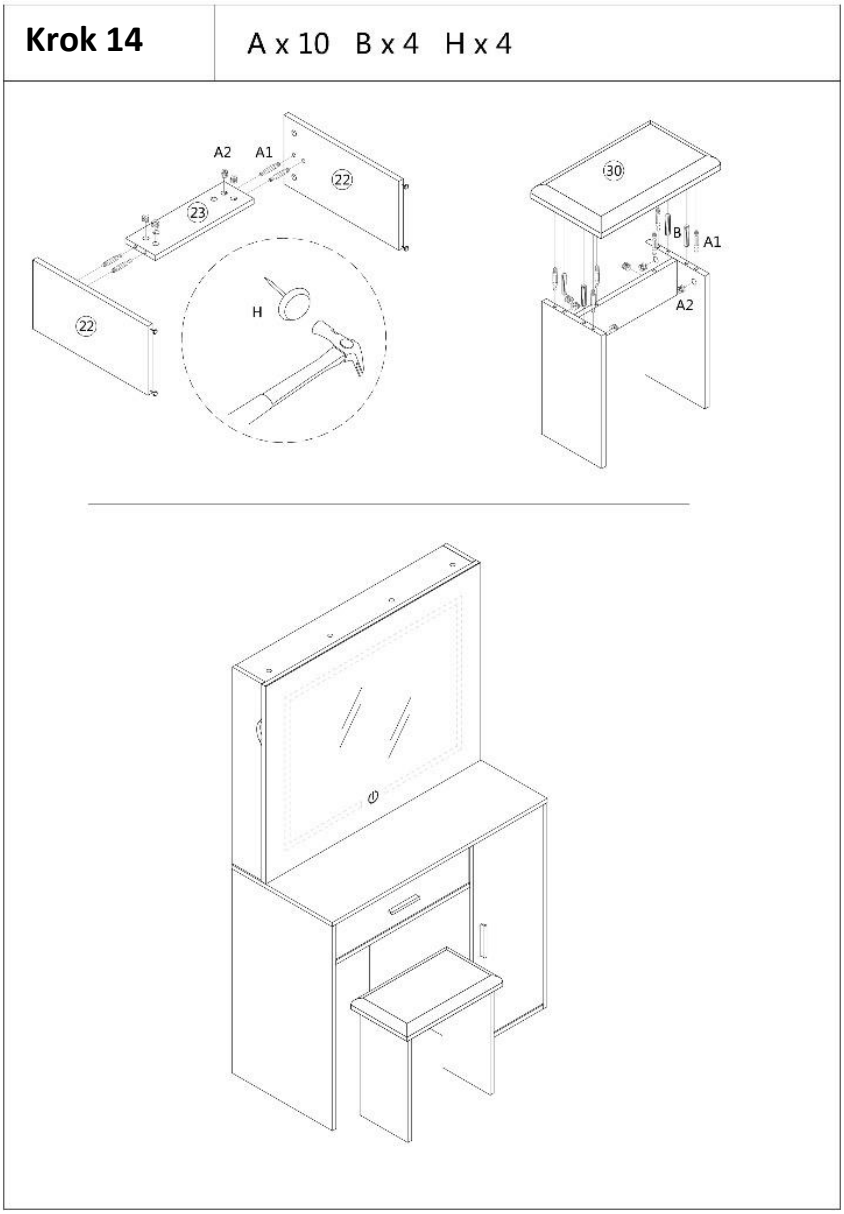

6. Zastosowanie

6.1. Instrukcje bezpieczeństwa

Należy uważnie przeczytać poniższe informacje dotyczące zdrowia i bezpieczeństwa.

Ryzyko obrażeń
Nieprawidłowa obsługa podczas pracy może prowadzić do obrażeń

- Nie używaj uszkodzonego produktu.
- Nie należy wprowadzać żadnych zmian w produkcie.
- Produkt nie jest zabawką dla dzieci, ścianką wspinaczkową ani sprzętem sportowym. Dzieci nie mogą bawić się tym produktem.

Sprawdzaj mocowanie w regularnych odstępach czasu.

6.2. Pierwsze uruchomienie

Przed pierwszym użyciem produktu należy sprawdzić, czy nie jest on uszkodzony. Produkt może być używany tylko wtedy, gdy jest nieuszkodzony.

6.3. Działanie

Sprawdź przed użyciem produktu,

- właściwy stan.

6.4. Miejsce przechowywania



- W okresie zimowym produkt należy przechowywać w suchym, dobrze wentylowanym miejscu, w miarę możliwości chronionym przed czynnikami atmosferycznymi.

7. Rozwiązywanie problemów

Jeśli podczas pracy urządzenia wystąpią następujące usterki, należy sprawdzić ich przyczyny, korzystając z poniższej tabeli. Jeśli usterki nie można usunąć za pomocą wymienionych środków, należy wyłączyć produkt z eksploatacji.

Błąd	Możliwa przyczyna	Rozwiązanie
Produkt chwieje się lub wibruje	- Produkt stoi na nierównych powierzchniach	- Umieść produkt na równej powierzchni
	- Śruby mocujące poluzowały się	- Dokręcić śruby mocujące
	- Produkt jest przeciążony	- Zgodność z limitami obciążenia

Jeśli wystąpi inny problem z produktem, prosimy o kontakt.

8. Konserwacja i pielęgnacja

Powierzchnie należy czyścić wilgotną szmatką i łagodnym detergentem. Do czyszczenia nie należy używać agresywnych środków czyszczących ani myjek wysokociśnieniowych.
Należy również przestrzegać instrukcji producenta detergentu.

9. Demontaż

9.1. Instrukcje bezpieczeństwa

Ryzyko obrażeń
Niewłaściwe obchodzenie się z urządzeniem podczas demontażu może prowadzić do obrażeń.



- Przed demontażem należy zabezpieczyć produkt.

Demontaż produktu należy przeprowadzić w kolejności odwrotnej do montażu. (**patrz rozdział Montaż**)

10. Usuwanie odpadów



- Produkt i wszystkie jego komponenty należy utylizować zgodnie z lokalnymi i krajowymi przepisami, aby zapobiec szkodom dla środowiska.
- Nasze opakowania są wykonane z materiałów przyjaznych dla środowiska. Mogą one zostać poddane recyklingowi i w ten sposób służyć jako cenne surowce. Materiały opakowaniowe (karton, zabrudzone opakowania itp.) należy utylizować oddzielnie i profesjonalnie, zgodnie z obowiązującymi przepisami krajowymi.
- W razie wątpliwości dotyczących utylizacji należy skontaktować się z producentem.
- Informacje na temat prawidłowej utylizacji można również uzyskać w lokalnych centrach utylizacji odpadów.

Home Deluxe GmbH
Schanzeweg 2
32312 Lübbecke
Niemcy
Tel: +49 (0)5743 6181-0
www.home-deluxe-gmbh.de

GA-182-00-IMANI
2024/01